第66回　中部電力なごや市民スポーツ祭　ハンドボール競技　高校の部　結果

<男　子>

優勝	愛知高等学校
準優勝	大同大学大同高等学校
第3位	愛知県立旭丘高等学校
第3位	名古屋市立桜台高等学校

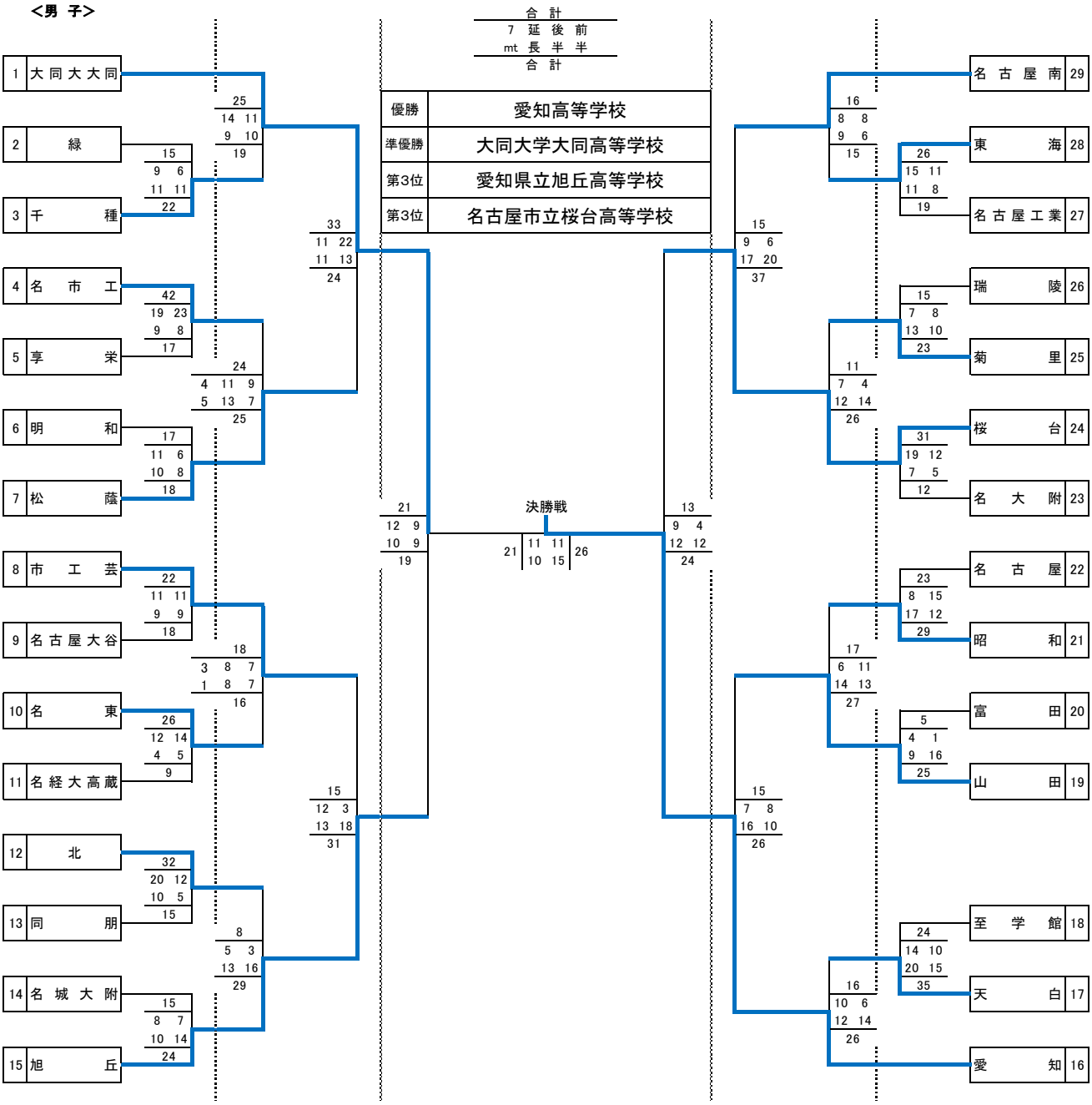

第66回　中部電力なごや市民スポーツ祭　ハンドボール競技　高校の部　結果

<女　子>

合　計
7　延　後　前
mt　長　半　半
合　計
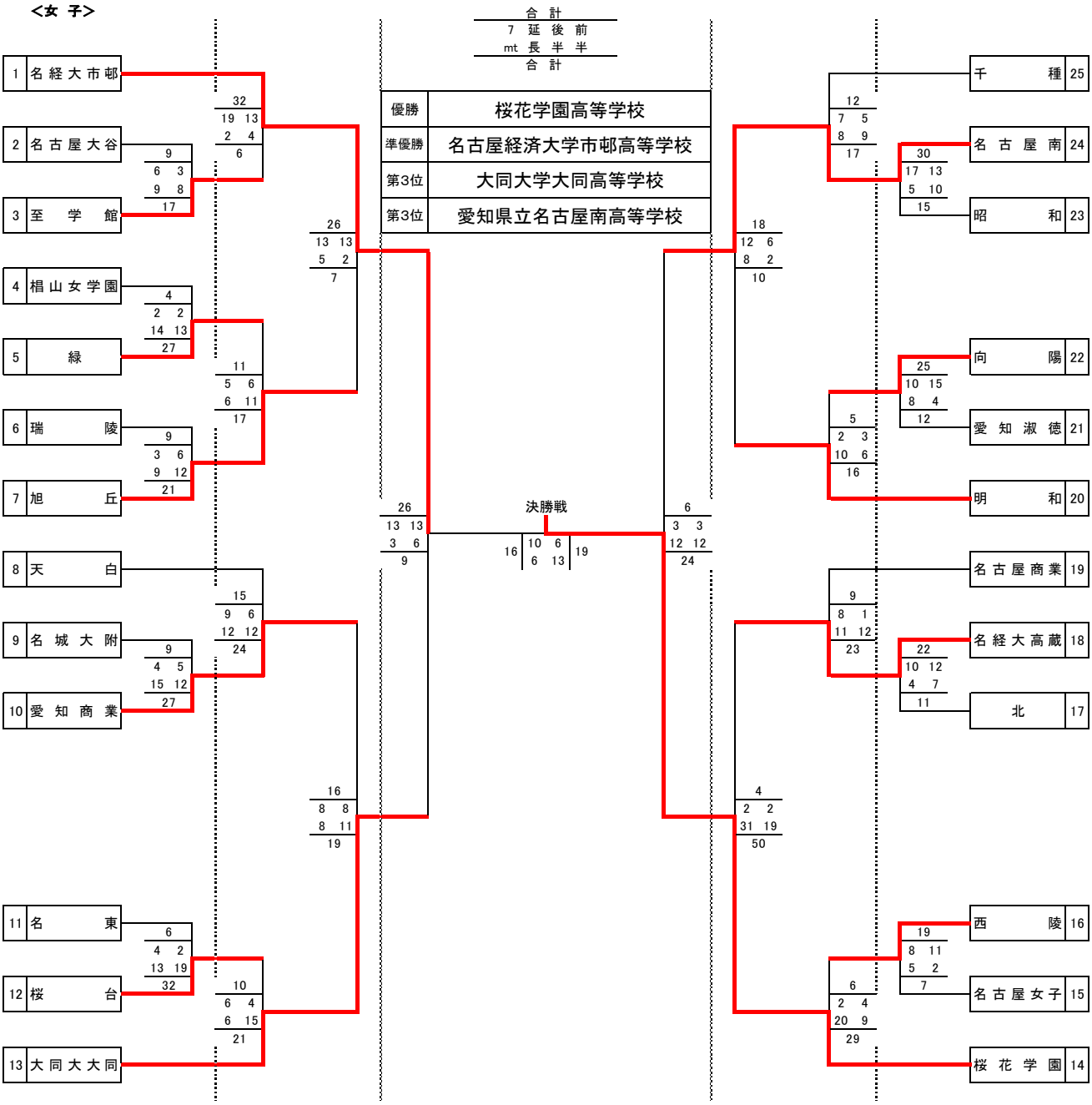
優勝	桜花学園高等学校
準優勝	名古屋経済大学市邨高等学校
第3位	大同大学大同高等学校
第3位	愛知県立名古屋南高等学校